JPT-81-LJ

直接出線式-壓力傳送器

- 結構精簡、體積精巧、Straingauge傳感器
- 可量測連成壓、絕對壓、表壓、密封壓
- 適用於與接觸材質兼容的氣/液體介質
- 直接出線式，防護性佳，可用於惡劣環境
- 體積更小巧，可安裝於狹小空間
- MIT製造，精準度高、溫度誤差小。
- 應用於機械設備(空壓機械/油壓機械)、水處理廠、各式泵浦、工業過程控制、水平/深度測量

規格表

標準規格	
壓力範圍	JPT-81 : 0-10bar
傳感器	Ceramic material
精確值	±0.5%
壓力接口	PT1/4"
輸出信號	4-20mA
工作溫度	0~60℃
工作濕度	0~95 %RH
環境溫度	0~55 ℃
環境濕度	0~75 %RH(無結露)
供應電壓	12~32 VDC

備註：現貨供應中，歡迎來電洽詢如果有其他需求規格請另外洽詢

尺寸圖
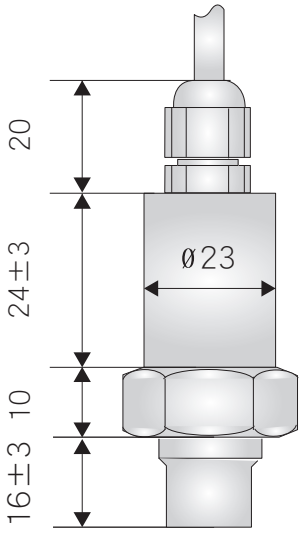
單位：mm