氣象站安裝手冊

感謝您選用我們的氣象站，使用前請詳閱使用說明書

久德電子
Jetec Electronics Co., Ltd.
TEL:+886-4-23729418
FAX:+886-4-23724011
www.jetec.com.tw

一、架構圖：

照度計(選配)
風向計
Wind Direction Sensor
風速計
Wind Speed Sensor
雨量計
Rain Gauge
風速風向計支架
Wind Speed / Direction Mounting Bracket
溫濕度傳送器
Temperature And Humidity Transmitter
WSC-120
控制箱
三腳架
Tripod

二、配件說明：

控制箱配件

① P型管夾×2組

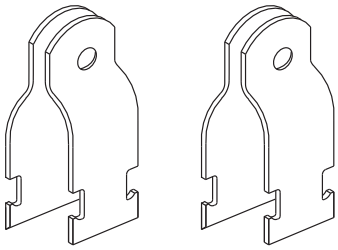

② 1/4”螺母

③ 螺絲

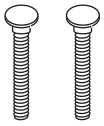

風速風向計固定支架

① T型支架

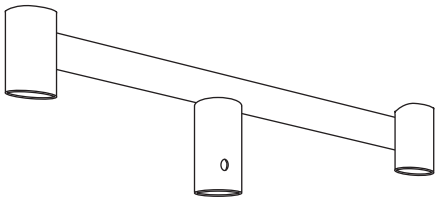

② 1/4”×2” 螺絲

③ 1/4”螺母

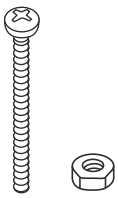

雨量計

① L型底座&底座固定螺絲/螺母

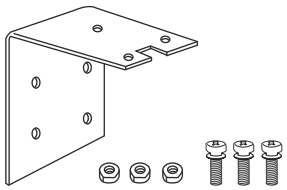

② L型底座與長桿固定配件

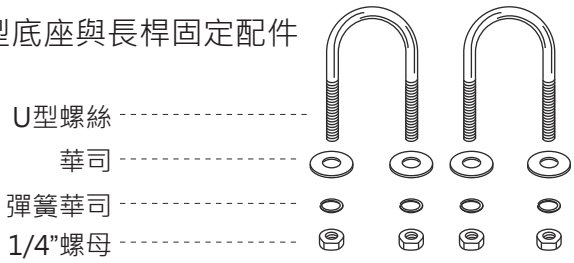

溫濕度傳送器

與長桿固定配件

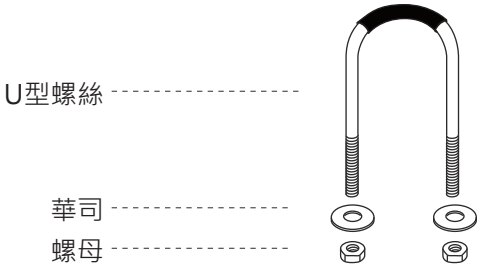

三腳架

① 三腳底座

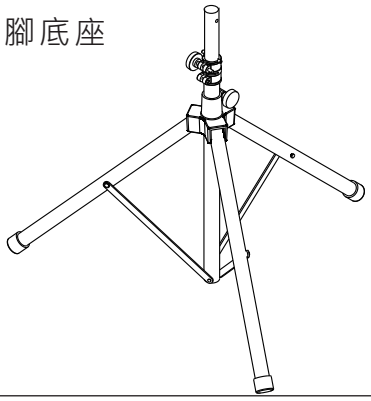

② 長桿

③ 1/4”×2” 螺絲

④ 1/4”螺母

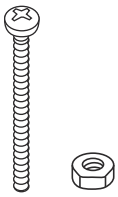

三、安裝步驟：

1、三腳架：

① 三腳架部件分為三腳底座及長桿，將底座及長桿組裝並固定鎖緊後，於長桿底部鎖上螺絲固定

② 氣象站組裝完成後(sensor及接線)，確認三腳架安裝位置，並將腳角鎖緊於地面上

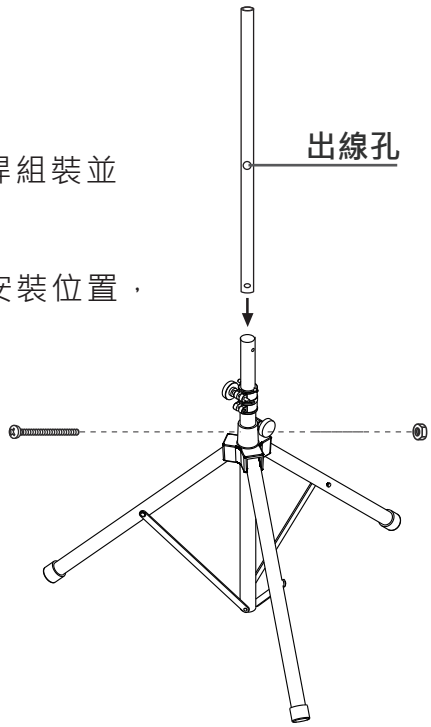

2、風速風向計：

① 將風速計及風向計分別與「風速風向計支架」兩邊的快速接頭對接；

② 將三腳架上頭的「快速接頭」與「風速風向計支架」中間的快速接頭對接；

③ 將「風速風向計支架」透過螺絲固定於長桿上

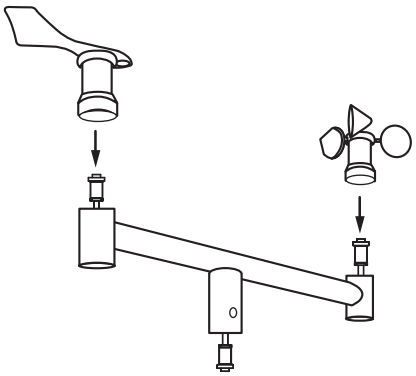

3、雨量計：

① 將雨量計底座固定於L型座上(3×螺絲)；

② 將L型座透過2×U型螺絲固定於長桿上；

③ 雨量sensor待接線完成後，再固定於底座上即可

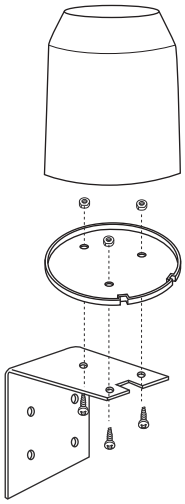

4、溫濕度傳送器

① 安裝溫濕度傳送器前，先將長桿上的標示溫濕度的出線穿進溫濕度傳送器的防水接頭，並依接線說明鎖在PC板上的端子；

② 接線完成後，透過1×U型螺絲將溫濕度傳送器固定於長桿上

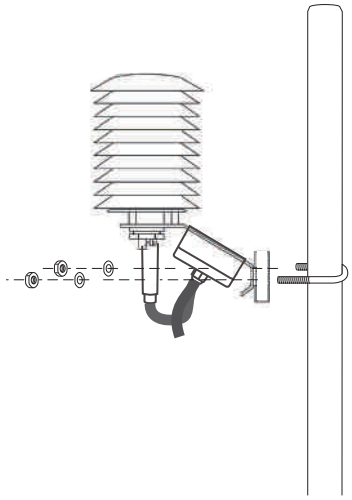

5、控制箱：

① 使用P型固定夾穿入控制箱後方鐵軌中，將箱體固定於長桿上的出線孔上方

② 將長桿內的出線從控制箱下方防水接頭穿至箱體內，並依說明鎖至端子台上

※氣象站拆裝時，需先將端子上的線都先解除

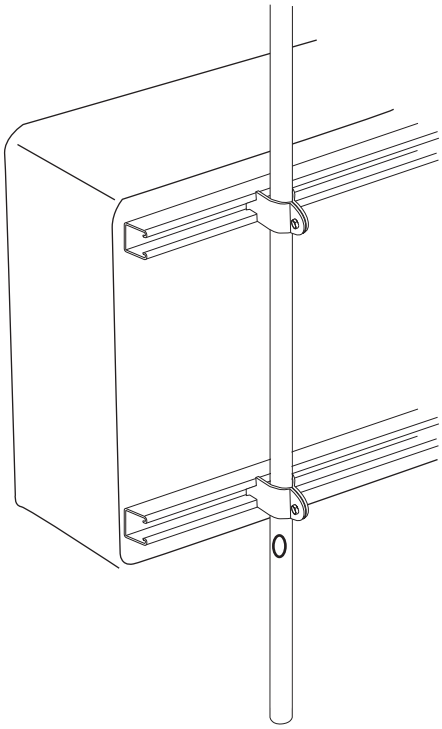

四、接線說明：

(一) Sensor

◎ 溫濕度傳送器

將溫濕電纜與溫濕度傳送器內的端子，
依端子上標示的顏色連接

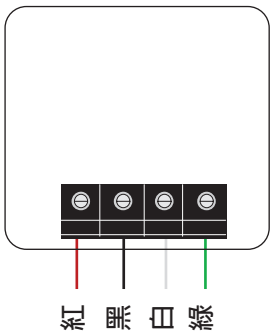

◎ 雨量計

1. 先將雨量電纜線穿過下方孔②
2. 將電纜與雨量sensor接線，
   白黑線任意接於1及2端子上
3. 將Sensor固定於上方螺絲孔①
4. 直接固定於L型座

◎ 風速計/風向計

風速計/風向計均使用快速接頭，
請分別將風速計/風向計與快速接頭

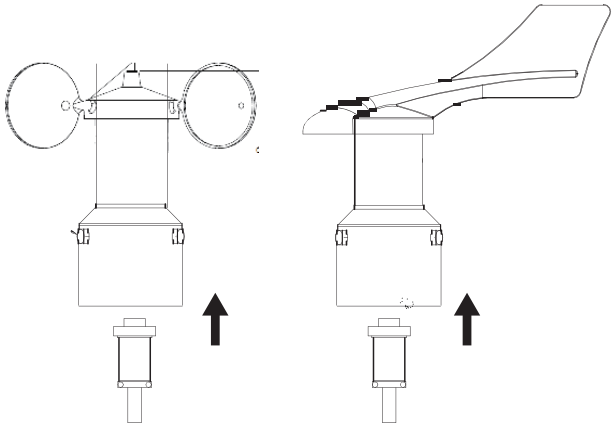

(二) 控制箱體

請將長桿內的出線從控制箱下方防水接穿至箱體內，並依說明鎖至端子台上

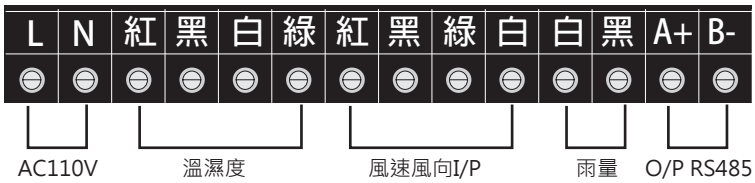

五、通訊說明：

(一) Modbus RTU

通訊速度	9600	通訊協定	8.N.1

位址	暫存器	0~65535對應範圍	
01	40001	0~60.0°C(不需對應)	溫度
	40002	0~100%(不需對應)	濕度
02	40002	1次 / 1mm	雨量
03	40001	0~360°	風向
	40002	0~60.0 m/s	風速